令和３年度　宮崎県高等学校総合体育大会第７０回柔道競技大会

男　子　団　体

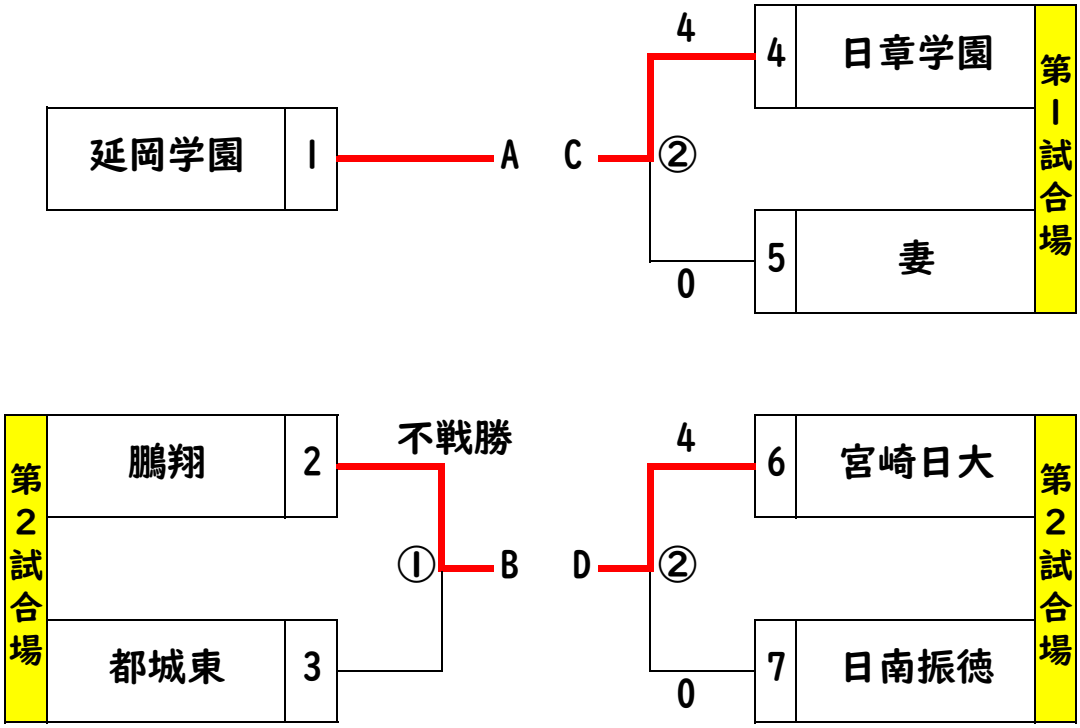

女　子　団　体

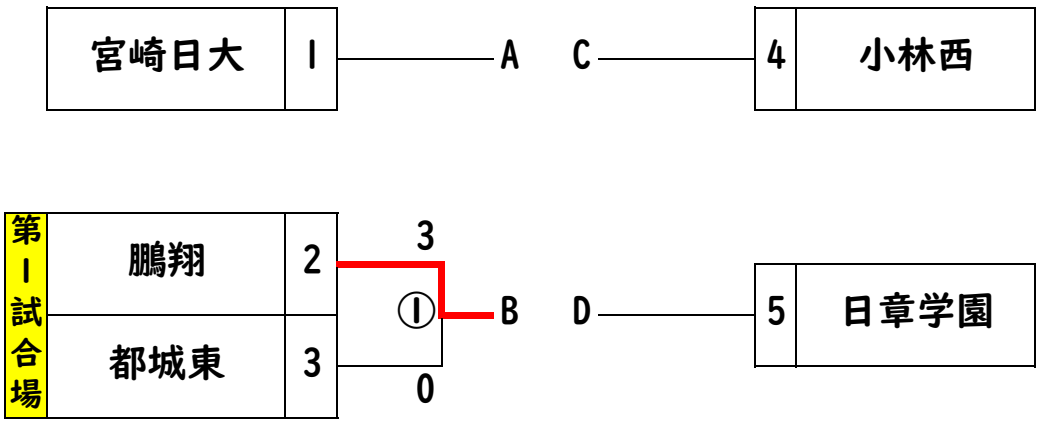

団体試合順と試合会場図

正面　本部席

※試合時間すべて３分。

試合順	第２試合場				
	学校名				学校名
①	鵬　翔	⑤	—	0	都　城　東
②	宮 崎 日 大	④	—	0	日 南 振 徳
			—		
			—		
			—		
			—		
予選順位	①【　】②【　】③【　】④【　】				

試合順	第１試合場				
	学校名				学校名
女子①	鵬　翔	③	—	0	都　城　東
②	日 章 学 園	④	—	0	妻
			—		
			—		
			—		
			—		
予選順位	①【　】②【　】③【　】④【　】				

試合順	第　試合場				
	学校名				学校名
①	( )		—		( )
②	( )		—		( )
③	( )		—		( )
	( )		—		( )
	( )		—		( )
	( )		—		( )
予選順位	①【　】②【　】③【　】④【　】				

試合順	第　試合場				
	学校名				学校名
①	( )		—		( )
②	( )		—		( )
③	( )		—		( )
	( )		—		( )
	( )		—		( )
	( )		—		( )
予選順位	①【　】②【　】③【　】④【　】				

女子決勝リーグ

順	学校名	第３試合場			学校名
①	小林西	③	—	0	日章学園
②	鵬翔	0	—	①	日章学園
③	鵬翔	0	—	③	小林西

順	学校名	第１試合場			学校名
①	宮崎日大	②	—	0	鵬翔
②	宮崎日大	1	—	①	小林西
③	宮崎日大	③	—	0	日章学園

第１位　小林西　第２位　宮崎日大　第３位　日章学園　第４位　鵬翔

男子決勝リーグ

順	学校名	第３試合場			学校名
①	日章学園	1	—	1	宮崎日大
②	鵬翔	2	—	③	宮崎日大
③	鵬翔	0	—	④	日章学園

順	学校名	第１試合場			学校名
①	延岡学園	⑤	—	0	鵬翔
②	延岡学園	⑤	—	0	日章学園
③	延岡学園	③	—	0	宮崎日大

第１位　延岡学園　第２位　日章学園　第３位　宮崎日大　第４位　鵬翔

令和３年度　宮崎県高等学校総合体育大会

第７０回柔道競技大会

記　録　用　紙　（男子団体試合）

第【　１　】試合場

予選・決勝の区別	決勝リーグ	⇒　【　１　】試合目

赤					白	
学校名	延岡学園	⑤	ー　対　ー	0	鵬翔	学校名
		赤チーム勝				
	選　手　名	記号内容	決まり技時　間	記号内容	選　手　名	
先鋒	工藤　悠祐	○	小外刈	×	鳥居　大将	先鋒
		一本	0:29			
次鋒	山神　純汰	○	上四方固	×	日高　由樹	次鋒
		一本	1:00			
中堅	髙橋　勝馬	○	腕絡	×	野口　陽	中堅
		一本	0:11			
副将	髙橋　麟大郎	○	小外刈	×	今村　光	副将
		一本	1:28			
大将	井手　翔真	○	合技	×	新倉　輝	大将
		一本	1:21			
代表戦						代表戦

記録方法　⇒　決まり技名は、正確に記入する。判断がつかない場合は、審判委員に確認すること。
一本、合せ技、技有、僅差勝、僅差負、反則負、反則勝、指差１、指差２、不戦勝、負傷勝などの言葉を記入する。
プログラム記載の試合番号記入する。個人試合準決勝以上は、男女階級を明記すること。GSは、経過時間を記入。

令和３年度　宮崎県高等学校総合体育大会

第７０回柔道競技大会

記　録　用　紙　（男子団体試合）

第【　2　】試合場

予選・決勝の区別	決勝リーグ	⇒　【　1　】試合目

赤					白	
学校名	日章学園	1	ー　対　ー	1	宮崎日大	学校名
		引分				
	選　手　名	記号 内容	決まり技 時　間	記号 内容	選　手　名	
先鋒	金丸　煌	△ 引分	引分 3:00	△ 引分	福永　雄仁郎	先鋒
次鋒	北川　康平	△ 引分	引分 3:00	△ 引分	堀内　海聖	次鋒
中堅	猪ヶ倉　波音	○ 一本	合技 1:30	× 	若谷　怜	中堅
副将	大山　晴輝	△ 引分	引分 3:00	△ 引分	後藤　偉翔	副将
大将	平松　竜弥	× 	縦四方固 0:41	○ 一本	前田　将輝	大将
代表戦						代表戦

記録方法　⇒　決まり技名は、正確に記入する。判断がつかない場合は、審判委員に確認すること。
一本、合せ技、技有、僅差勝、僅差負、反則負、反則勝、指差１、指差２、不戦勝、負傷勝などの言葉を記入する。
プログラム記載の試合番号記入する。個人試合準決勝以上は、男女階級を明記すること。GSは、経過時間を記入。

令和３年度　宮崎県高等学校総合体育大会

第７０回柔道競技大会

記　録　用　紙　（男子団体試合）

第【　1　】試合場

予選・決勝の区別	決勝リーグ	⇒　【　2　】試合目

赤					白	
学校名	延岡学園	⑤	ー　対　ー	0	日章学園	学校名
		赤チーム勝				
	選　手　名	記号 内容	決まり技 時　間	記号 内容	選　手　名	
先鋒	花岡　晴琉	○	上四方固	×	金丸　煌	先鋒
		一本	1:41			
次鋒	佐藤　周也	○	裏投	×	北川　康平	次鋒
		一本	1:03			
中堅	髙橋　勝馬	○	支釣込足	×	猪ヶ倉　波音	中堅
		一本	2:44			
副将	髙橋　麟大郎	○	腕絡	×	大山　晴輝	副将
		一本	1:20			
大将	井手　翔真	○	大外刈	×	平松　竜弥	大将
		一本	1:13			
代表戦						代表戦

記録方法　⇒　決まり技名は、正確に記入する。判断がつかない場合は、審判委員に確認すること。
一本、合せ技、技有、僅差勝、僅差負、反則負、反則勝、指差１、指差２、不戦勝、負傷勝などの言葉を記入する。
プログラム記載の試合番号記入する。個人試合準決勝以上は、男女階級を明記すること。GSは、経過時間を記入。

令和３年度　宮崎県高等学校総合体育大会

第７０回柔道競技大会

記　録　用　紙　（男子団体試合）

第【　2　】試合場

予選・決勝の区別	決勝リーグ	⇒　【　2　】試合目

赤					白	
学校名	鵬翔	2	ー　対　ー	③	宮崎日大	学校名
		白チーム勝				
	選　手　名	記号 内容	決まり技 時　間	記号 内容	選　手　名	
先鋒	鳥居　大将	×	合技 3:00	○ 一本	福永　雄仁郎	先鋒
次鋒	原田　瑞樹	○ 一本	内股 1:48	×	堀内　海聖	次鋒
中堅	野口　陽	×	優勢勝 3:00	○ 技有	若谷　怜	中堅
副将	今村　光	○ 一本	合技 1:36	×	後藤　偉翔	副将
大将	新倉　輝	×	合技 0:44	○ 一本	前田　将輝	大将
代表戦						代表戦

記録方法　⇒　決まり技名は、正確に記入する。判断がつかない場合は、審判委員に確認すること。
一本、合せ技、技有、僅差勝、僅差負、反則負、反則勝、指差１、指差２、不戦勝、負傷勝などの言葉を記入する。
プログラム記載の試合番号記入する。個人試合準決勝以上は、男女階級を明記すること。GSは、経過時間を記入。

令和３年度　宮崎県高等学校総合体育大会

第７０回柔道競技大会

記　録　用　紙　（男子団体試合）

第【　1　】試合場

予選・決勝の区別	決勝リーグ	⇒　【　3　】試合目

赤					白	
学校名	延岡学園	③	ー　対　ー	0	宮崎日大	学校名
		赤チーム勝				
	選　手　名	記号 内容	決まり技 時　間	記号 内容	選　手　名	
先鋒	花岡　晴琉	○	内股	×	福永　雄仁郎	先鋒
		一本	2:40			
次鋒	佐藤　周也	○	裏投	×	堀内　海聖	次鋒
		一本	1:15			
中堅	髙橋　勝馬	△	引分	×	若谷　怜	中堅
		引分	3:00	引分		
副将	髙橋　麟大郎	○	内股	×	後藤　偉翔	副将
		一本	0:25			
大将	井手　翔真	△	引分	×	前田　将輝	大将
		引分	3:00	引分		
代表戦						代表戦

記録方法　⇒　決まり技名は、正確に記入する。判断がつかない場合は、審判委員に確認すること。
一本、合せ技、技有、僅差勝、僅差負、反則負、反則勝、指差１、指差２、不戦勝、負傷勝などの言葉を記入する。
プログラム記載の試合番号記入する。個人試合準決勝以上は、男女階級を明記すること。GSは、経過時間を記入。

令和３年度　宮崎県高等学校総合体育大会

第７０回柔道競技大会

記　録　用　紙　（男子団体試合）

第【　2　】試合場

予選・決勝の区別	決勝リーグ	⇒　【　3　】試合目

赤					白	
学校名	鵬翔	0	ー　対　ー	④	日章学園	学校名
		白チーム勝				
	選　手　名	記号 内容	決まり技 時　間	記号 内容	選　手　名	
先鋒	鳥居　大将	×	合技	○	金丸　煌	先鋒
			1:22	一本		
次鋒	原田　瑞樹	×	合技	○	北川　康平	次鋒
			1:23	一本		
中堅	野口　陽	×	腕絡	○	猪ヶ倉　波音	中堅
			0:45	一本		
副将	今村　光	△	引分	△	大山　晴輝	副将
		引分	3:00	引分		
大将	新倉　輝	×	内股透かし	○	平松　竜弥	大将
			2:37	一本		
代表戦						代表戦

記録方法　⇒　決まり技名は、正確に記入する。判断がつかない場合は、審判委員に確認すること。
一本、合せ技、技有、僅差勝、僅差負、反則負、反則勝、指差１、指差２、不戦勝、負傷勝などの言葉を記入する。
プログラム記載の試合番号記入する。個人試合準決勝以上は、男女階級を明記すること。GSは、経過時間を記入。

令和３年度　宮崎県高等学校総合体育大会

第７０回柔道競技大会

記　録　用　紙　（女子団体試合）

第【　１　】試合場

予選・決勝の区別	決勝リーグ	⇒　【　１　】試合目

赤					白	
学校名	宮崎日大	②	ー　対　ー	0	鵬翔	学校名
		赤チーム勝				
	選　手　名	記号 内容	決まり技 時　間	記号 内容	選　手　名	
先鋒	白石　雪乃	○	指導３	×	太田　歌音	先鋒
		反則勝	2:45	反則負		
中堅	中武　叶愛	○	上四方固	×	神谷　凪咲	中堅
		一本	0:39			
大将	岩見　志都紀	△	3:00	△	鈴木　陽向	大将
		引分	引分	引分		
代表戦						代表戦

記録方法　⇒　決まり技名は、正確に記入する。判断がつかない場合は、審判委員に確認すること。
一本、合せ技、技有、僅差勝、僅差負、反則負、反則勝、指差１、指差２、不戦勝、負傷勝などの言葉を記入する。
プログラム記載の試合番号記入する。個人試合準決勝以上は、男女階級を明記すること。GSは、経過時間を記入。

令和３年度　宮崎県高等学校総合体育大会

第７０回柔道競技大会

記　録　用　紙　（女子団体試合）

第【　2　】試合場

予選・決勝の区別	決勝リーグ	⇒　【　1　】試合目

赤					白	
学校名	小林西	③	ー　対　ー	0	日章学園	学校名
		赤チーム勝				
	選　手　名	記号内容	決まり技時　間	記号内容	選　手　名	
先鋒	原田　萠仔	○	合技	×	藤原　珠花	先鋒
		一本	2:40			
中堅	久保　純奈	○	大外刈	×	宮原　妃南	中堅
		一本	0:20			
大将	岸本　栞奈	○	崩袈裟固	×	中村　遥伽	大将
		一本	1:18			
代表戦						代表戦

記録方法　⇒　決まり技名は、正確に記入する。判断がつかない場合は、審判委員に確認すること。
一本、合せ技、技有、僅差勝、僅差負、反則負、反則勝、指差１、指差２、不戦勝、負傷勝などの言葉を記入する。
プログラム記載の試合番号記入する。個人試合準決勝以上は、男女階級を明記すること。GSは、経過時間を記入。

令和３年度　宮崎県高等学校総合体育大会

第７０回柔道競技大会

記　録　用　紙　（女子団体試合）

第【　１　】試合場

予選・決勝の区別	決勝リーグ	⇒　【　2　】試合目

赤					白	
学校名	宮崎日大	１	ー　対　ー	①	小林西	学校名
		白チーム勝				
	選　手　名	記号 内容	決まり技 時　間	記号 内容	選　手　名	
先鋒	白石　雪乃	△ 引分	引分 3:00	△ 引分	竹本　百恵	先鋒
中堅	中武　叶愛	○ 技有	優勢勝 3:00	×	久保　純奈	中堅
大将	岩見　志都紀	×	上四方固 3:19	○ 一本	岸本　栞奈	大将
代表戦						代表戦

記録方法　⇒　決まり技名は、正確に記入する。判断がつかない場合は、審判委員に確認すること。
一本、合せ技、技有、僅差勝、僅差負、反則負、反則勝、指差１、指差２、不戦勝、負傷勝などの言葉を記入する。
プログラム記載の試合番号記入する。個人試合準決勝以上は、男女階級を明記すること。GSは、経過時間を記入。

令和３年度　宮崎県高等学校総合体育大会

第７０回柔道競技大会

記　録　用　紙　（女子団体試合）

第【　2　】試合場

予選・決勝の区別	決勝リーグ	⇒　【　2　】試合目

赤					白	
学校名	鵬翔	0	ー　対　ー	Ⓘ	日章学園	学校名
		白チーム勝				
	選　手　名	記号内容	決まり技時　間	記号内容	選　手　名	
先鋒	太田　歌音	×	合技	○	藤原　珠花	先鋒
			0:32	一本		
中堅	神谷　凪咲	△	引分	△	宮原　妃南	中堅
		引分	3:00	引分		
大将	鈴木　陽向	△	引分	△	吉永　鈴華	大将
		引分	3:00	引分		
代表戦						代表戦

記録方法　⇒　決まり技名は、正確に記入する。判断がつかない場合は、審判委員に確認すること。
一本、合せ技、技有、僅差勝、僅差負、反則負、反則勝、指差１、指差２、不戦勝、負傷勝などの言葉を記入する。
プログラム記載の試合番号記入する。個人試合準決勝以上は、男女階級を明記すること。GSは、経過時間を記入。

令和３年度　宮崎県高等学校総合体育大会

第７０回柔道競技大会

記　録　用　紙　（女子団体試合）

第【　１　】試合場

予選・決勝の区別	決勝リーグ	⇒　【　3　】試合目

赤					白	
学校名	宮崎日大	③	ー　対　ー	0	日章学園	学校名
		赤チーム勝				
	選　手　名	記号内容	決まり技時　間	記号内容	選　手　名	
先鋒	白石　雪乃	○	合技	×	藤原　珠花	先鋒
		一本	1:25			
中堅	中武　叶愛	○	袈裟固	×	宮原　妃南	中堅
		一本	0:46			
大将	松澤　未来	○	内股	×	吉永　鈴華	大将
		一本	0:50			
代表戦						代表戦

記録方法　⇒　決まり技名は、正確に記入する。判断がつかない場合は、審判委員に確認すること。
一本、合せ技、技有、僅差勝、僅差負、反則負、反則勝、指差１、指差２、不戦勝、負傷勝などの言葉を記入する。
プログラム記載の試合番号記入する。個人試合準決勝以上は、男女階級を明記すること。GSは、経過時間を記入。

令和３年度　宮崎県高等学校総合体育大会

第７０回柔道競技大会

記　録　用　紙　（女子団体試合）

第【　2　】試合場

予選・決勝の区別	決勝リーグ	⇒　【　3　】試合目

赤					白	
学校名	鵬翔	0	ー　対　ー	③	小林西	学校名
		白チーム勝				
	選　手　名	記号 内容	決まり技 時　間	記号 内容	選　手　名	
先鋒	太田　歌音	×	指導３	○	竹本　百恵	先鋒
		反則負	2:34	反則勝		
中堅	神谷　凪咲	×	小外掛	○	久保　純奈	中堅
			1:43	一本		
大将	鈴木　陽向	×	合技	○	岸本　栞奈	大将
			3:02	一本		
代表戦						代表戦

令和３年度宮崎県高等学校総合体育大会　第７０回柔道競技　男子団体選手一覧

1	学校	延岡学園				
	監督	佐藤　嘉剛				
順番	選　手　名		段	学年	身長	体重
先鋒	工藤　悠祐		初	1	180	105
次鋒	山神　純汰		初	2	179	93
中堅	髙橋　勝馬		初	3	180	94
副将	髙橋　麟大郎		初	3	172	85
大将	井手　翔真		初	2	172	94
補欠	佐藤　周也		初	3	168	81
補欠	花岡　晴琉		初	3	173	73

2	学校	鵬翔				
	監督	清水　優吉				
順番	選　手　名		段	学年	身長	体重
先鋒	鳥居　大将		初	2	165	66
次鋒	日高　由樹		初	2	175	80
中堅	野口　陽		初	1	171	125
副将	星　幸太		初	2	175	105
大将	新倉　輝		3	2	165	95
補欠	原田　瑞樹		初	3	170	86
補欠	今村　光		初	3	165	90

3	学校	都城東				
	監督	井上　達也				
順番	選　手　名		段	学年	身長	体重
先鋒						
次鋒	井上　勇希		初	2	175	60
中堅	マーク　アミエル		無	3	170	74
副将						
大将	永井　秋実		初	2	165	54
補欠						
補欠						

4	学校	日章学園				
	監督	田中　秀幸				
順番	選　手　名		段	学年	身長	体重
先鋒	金丸　煌		初	2	176	90
次鋒	宮田　輝		初	2	170	73
中堅	黒木　瑠海		初	2	171	81
副将	大山　晴輝		初	3	168	100
大将	平松　竜弥		初	3	160	66
補欠	北川　康平		初	3	170	66
補欠	猪ヶ倉　波音		初	2	183	121

5	学校	妻				
	監督	関屋　文智				
順番	選　手　名		段	学年	身長	体重
先鋒	橋口　聖哉		初	2	170	57
次鋒	黒木　喬太郎		無	1	160	68
中堅						
副将	中村　海良		初	1	168	72
大将	橋口　涼祐		初	3	180	107
補欠						
補欠						

6	学校	宮崎日大				
	監督	白阪　憲介				
順番	選　手　名		段	学年	身長	体重
先鋒	福永　雄仁郎		初	3	167	73
次鋒	堀内　海聖		初	2	166	65
中堅	小見門　汰空		初	2	172	84
副将	後藤　偉翔		初	2	174	81
大将	横谷　照道		初	2	170	80
補欠	前田　将輝		初	3	170	121
補欠	若谷　怜		初	3	174	81

7	学校	日南振徳				
	監督	大戸　務				
順番	選　手　名		段	学年	身長	体重
先鋒	本堂　蒼真		無	2	172	80
次鋒	松元　堅生		初	2	178	78
中堅	福田　翔也		初	2	170	57
副将	野邊　祐人		初	2	176	73
大将						
補欠						
補欠						

令和３年度宮崎県高等学校総合体育大会　第７０回柔道競技　女子団体選手一覧

1	学校	宮崎日大				
	監督	三澤　寿栄				
順番	選　手　名		段	学年	身長	体重
先鋒	白石　雪乃		初	3	155	57
中堅	中武　叶愛		初	3	163	63
大将	岩見　志都紀		初	2	162	63
補欠	松澤　未来		初	3	165	70

2	学校	鵬翔				
	監督	平川　雅美				
順番	選　手　名		段	学年	身長	体重
先鋒	太田　歌音		初	2	157	68
中堅	神谷　凪咲		初	2	167	71
大将	鈴木　陽向		初	3	160	70
補欠	大石　結衣		初	2	160	95

3	学校	都城東				
	監督	井上　達也				
順番	選　手　名		段	学年	身長	体重
先鋒						
中堅	トゥリシャ　マリ ルーショ		無	3	155	46
大将	レネリーン　アバタン		無	3	159	52
補欠						

4	学校	小林西				
	監督	中村　琢磨				
順番	選　手　名		段	学年	身長	体重
先鋒	原田　萠仔		初	2	154	66
中堅	久保　純奈		初	2	167	63
大将	岸本　栞奈		初	3	156	63
補欠	竹本　百恵		初	3	158	57

5	学校	日章学園				
	監督	香川　純子				
順番	選　手　名		段	学年	身長	体重
先鋒	藤原　珠花		初	2	169	78
中堅	宮原　妃南		初	3	157	63
大将	中村　遥伽		初	3	163	63
補欠	吉永　鈴華		弐	3	165	88

歴代優勝校一覧

回	年度	男子団体	回	年度	男子団体	女子団体	回	年度	男子団体	女子団体
		優勝校			優勝校				優勝校	
1	27	泉ヶ丘	33	59	都城商業		65	28	延岡学園	宮崎日大
2	28	都　島	34	60	宮崎中央		66	29	延岡学園	小　林　西
3	29	恒　富	35	61	都城商業		67	30	延岡学園	宮崎日大
4	30	恒　富	36	62	都城商業		68	元	延岡学園	小林西
5	31	恒　富	37	63	都城商業		69	2	中止	
6	32	延岡向洋	38	元	都城商業		70	3	延岡学園	小林西
7	33	都　島	39	2	都城商業	宮崎大宮				
8	34	富　島	40	3	都城商業	宮崎大宮				
9	35	富　島	41	4	都城商業	宮崎工業				
10	36	延岡向洋	42	5	宮崎日大	宮崎大宮				
11	37	富　島	43	6	宮崎日大	日　南				
12	38	富　島	44	7	宮崎大宮	日　南				
13	39	富　島	45	8	都城商業	日　南				
14	40	富　島	46	9	宮崎日大	宮崎商業				
15	41	宮　崎	47	10	宮崎日大	宮崎商業				
16	42	宮　崎	48	11	宮崎日大	宮崎商業				
17	43	宮　崎	49	12	宮崎工業	宮崎商業				
18	44	宮　崎	50	13	宮崎工業	宮崎日大				
19	45	宮崎中央	51	14	宮崎工業	宮崎日大				
20	46	宮崎中央	52	15	宮崎工業	宮崎日大				
21	47	宮崎中央	53	16	延岡学園	日南農林				
22	48	宮崎中央	54	17	宮崎工業	日南農林				
23	49	宮崎中央	55	18	延岡学園	宮崎日大				
24	50	宮崎中央	56	19	延岡学園	宮崎商業				
25	51	宮崎商業	57	20	延岡学園	宮崎商業				
26	52	都城商業	58	21	延岡学園	宮崎日大				
27	53	宮崎商業	59	22	延岡学園	宮崎日大				
28	54	宮崎中央	60	23	延岡学園	宮崎商業				
29	55	都城商業	61	24	延岡学園	宮崎商業				
30	56	宮崎中央	62	25	宮崎日大	宮崎日大				
31	57	延岡学園	63	26	延岡学園	宮崎日大				
32	58	都城商業	64	27	延岡学園	宮崎日大				

※記載事項に誤りがありましたら、専門部へお知らせください。