令和4年度　宮崎県高等学校総合体育大会バレーボール競技
決勝トーナメント戦　女子組合せ表

期日　令和４年5月28日(土)29日(日)30日(月)31日(火)
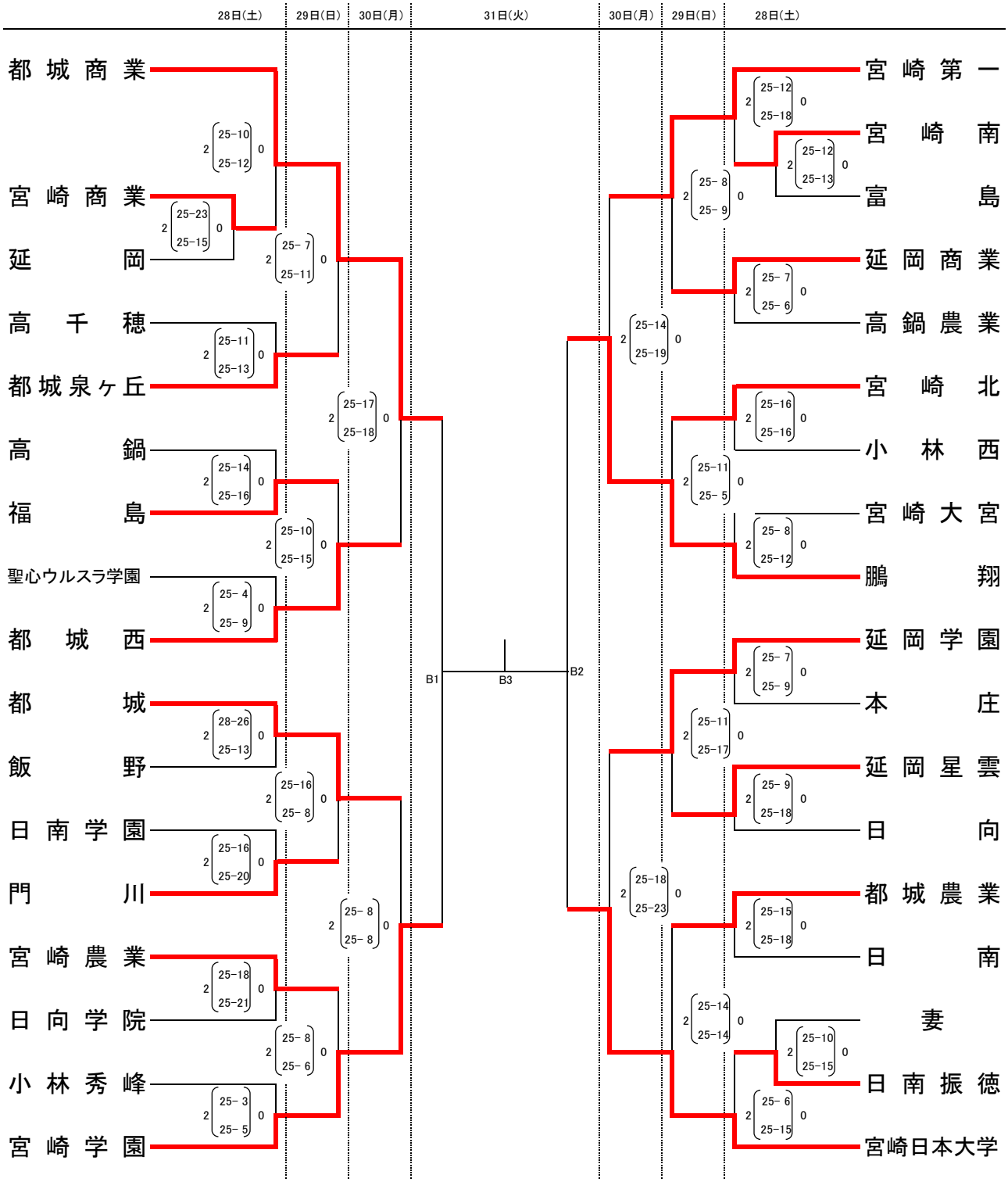
場所　都城早水公園体育文化センター　A･Bコート
高城運動公園総合体育館　C･Dコート
高崎総合体育館　E･Fコート
都城農業高校体育館　Gコート